VARICOR®

Waschtischmodell Sardane

A. Sprenger GmbH
Holz- und Mineralwerkstoffverarbeitung
Berner Straße 10 | 60437 Frankfurt | Tel: 069-5072741 | Fax: 069-5077291

VARICOR®
Ideen leben.

Ausschreibungstext

SANITÄRBECKEN SARDANE ECKLÖSUNG

Beckeninnendurchmesser: 325 mm
Tiefe: 500 mm
Frontblende: H = 80 mm
Schenkellänge: 500 mm
Befestigung: Wandauflagewinkel
Wandschlussprofil: nein
Materialstärke: 12 mm
Ausführung Winkel: 110°, kann auf Nischenmaß durch zuschneiden angepasst werden
Dekore lieferbar in allen für Formteile geeigneten Farben aus dem Varicor Farbsortiment

Aus polymergebundenem Mineralwerkstoff Varicor, homogenes voll durchgefärbtes, porenloses Material, in einem Stück gegossen, angeformte Frontblende, Beckenform rund, ohne Überlauf, ohne Oberflächenversiegelung, reparabel, Lochbohrung für Einlochbatterie, Befestigung mittels Wandauflagewinkeln, entspricht der CE-Kennzeichnung nach DIN 14688

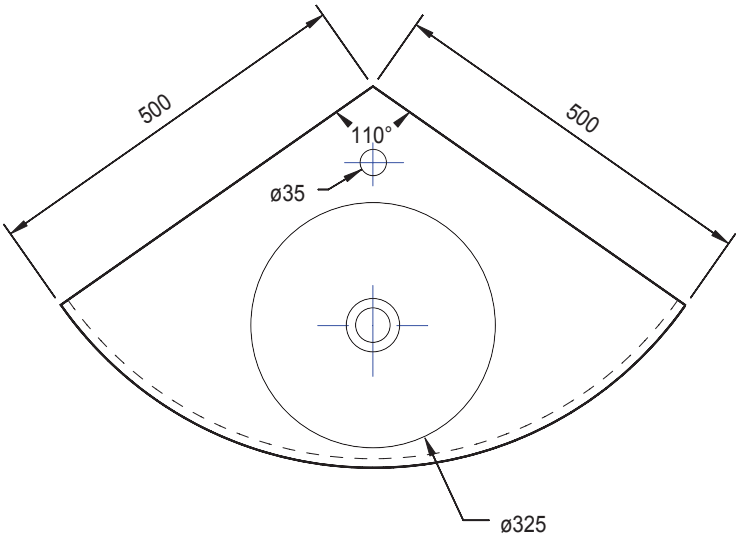

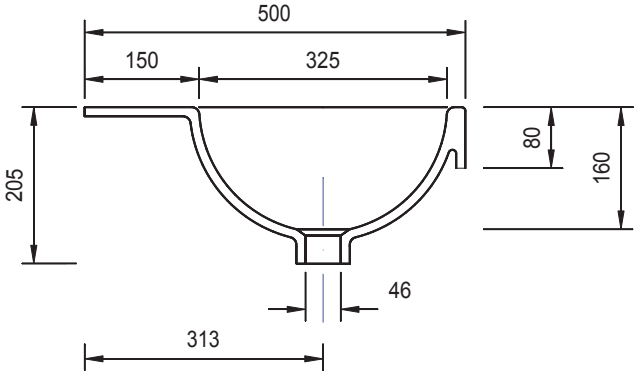

A. Sprenger GmbH
Holz- und Mineralwerkstoffverarbeitung

Berner Str. 10
60437 Frankfurt
Tel: 069 - 507 27 41
Fax: 069 - 507 72 91
info@varicor.org
www.varicor.org